PLW 007 / PLW 009 / PLW 010

IP20 ME64

~220 В 50Гц LED 1.0 Вт

Световые Технологии

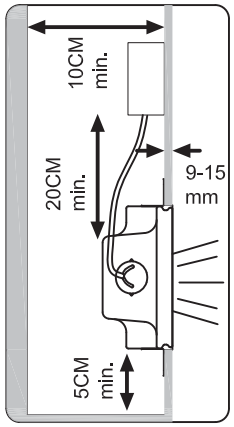

PLW 009

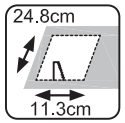

PLW 007

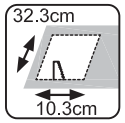

PLW 010

1

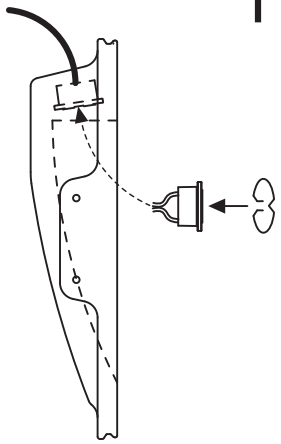

2

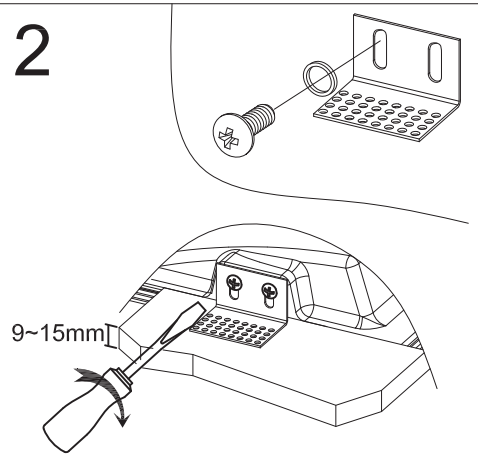

3

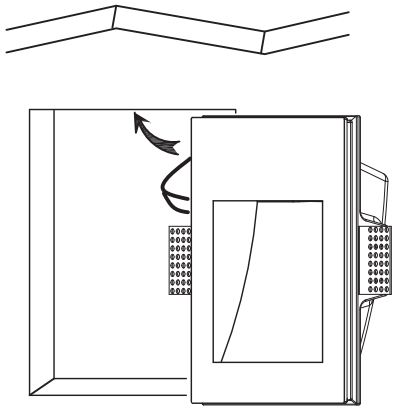

4

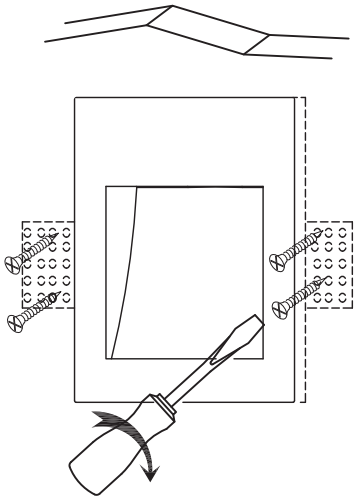

5

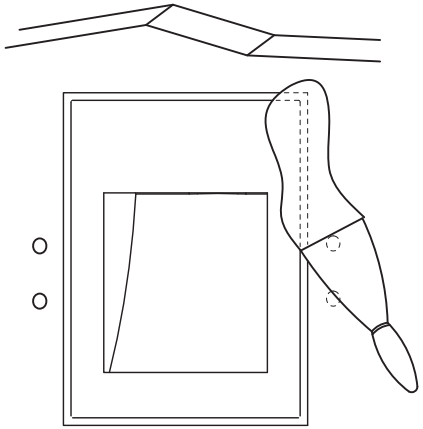

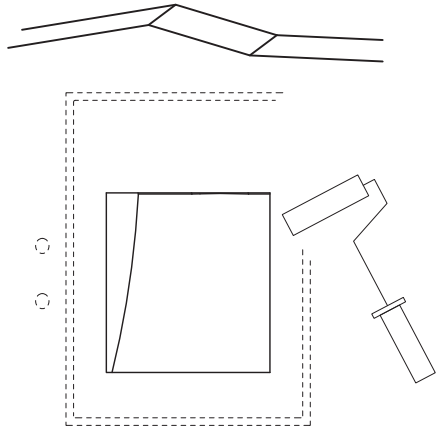

Световые Технологии

ООО «Завод «Световые технологии»

Светильник встраиваемый, серия PLW.

Паспорт

1. Назначение

Светильник предназначен для освещения административно-общественных помещений.

Светильник соответствует требованиям безопасности ГОСТ Р МЭК 60598-2-1, ГОСТ Р МЭК 60598-1 и ЭМС ГОСТ Р 51318-99, ГОСТ Р 51514-99.

Светильник может быть установлен на опорную поверхность из нормально воспламеняемого материала.

2. Комплект поставки

Светильник , шт.	1
Упаковка, шт.	1
Паспорт, шт.	1

3. Требования по технике безопасности

Установку, чистку светильника и замену компонент (ламп) производить только при отключенном питании.

4. Установка

производится согласно приведенной в данном паспорте схеме.

5. Свидетельство о приемке

Светильник соответствует ТУ и признан годным к эксплуатации.

Дата выпуска	
Контролер	
Упаковщик	

Светильник сертифицирован.

6. Гарантийные обязательства

6.1. Завод-изготовитель обязуется безвозмездно отремонтировать или заменить светильник, вышедший из строя не по вине покупателя в условиях нормальной эксплуатации, в течение гарантийного срока.

6.2. Гарантийный срок – 36 месяцев со дня изготовления светильника.

6.3. Срок службы светильников в нормальных климатических условиях при соблюдении правил монтажа и эксплуатации составляет 10 лет.

Адрес завода-изготовителя:

390010, г. Рязань,

ул. Магистральная д.11-а.