ООО «Завод «Световые Технологии»
Светильник ATLANT INDUSTRY

ПАСПОРТ

1. Назначение

1.1. Светильник серии ATLANT INDUSTRY на полупроводниковых источниках света (светодиодах) предназначен для освещения туннелей, дорог, мостовых сооружений и пр., и рассчитан для работы в сети переменного тока 100-270 В (±10%), 50-60 Гц (±0,4 Гц). Качество электроэнергии должно соответствовать ГОСТ Р 54149-2010.
1.2. Светильник соответствует требованиям безопасности ТР ТС 004/2011 «О безопасности низковольтного оборудования», ТР ТС 020/2011 «Электромагнитная совместимость технических средств».
1.3. Светильник выпускается в исполнении УХЛ1 по ГОСТ 15150-69.
1.4. Степень защиты от воздействия окружающей среды – IP65 по ГОСТ 14254-96.
1.5. Класс защиты от поражения электрическим током – I.
1.6. Светильник может быть установлен на поверхность из нормально воспламеняемого материала.
1.7. Светильники могут быть установлены на поверхность потолка или стены, используя лиру с механизмом фиксации угла установки (0-90^0).

2. Комплект поставки

Светильник, шт.	1
Упаковка, шт.	1
Паспорт, шт.	1

3.Состав изделия

Корпус светильника выполнен из алюминия и покрыт порошковой краской. Рассеиватель изготовлен из ударопрочного оптического поликарбоната, внутри светильника установлены светодиоды.

4. Требования по технике безопасности

Установку, подключение питания и чистку светильника производить только при отключенном питании.

5. Правила эксплуатации

5.1. Эксплуатация светильника производится в соответствии с “Правилами технической эксплуатации электроустановок потребителей”.
5.2. Распаковать светильник. Закрепить светильник на поверхности, используя лиру с механизмом фиксации угла установки и комплект крепежа (в комплект поставки не входит).
5.3. Провода питания подключить к клеммной колодке в соответствии с указанной полярностью на клеммы L, N, земля.
5.4. Загрязненный светильник рекомендуется протирать мягкой тканью без применения абразивных чистящих средств.

6. Свидетельство о приемке

Светильник соответствует ТУ и признан годным к эксплуатации.

Дата выпуска
Контролер ОТК _____

Светильник сертифицирован.

7. Гарантийные обязательства

7.1. Завод - изготовитель обязуется безвозмездно отремонтировать или заменить светильник, вышедший из строя не по вине покупателя в условиях нормальной эксплуатации, в течение гарантийного срока.
7.2. Гарантийный срок – 36 месяцев со дня изготовления светильника.7.3. Срок службы светильников в нормальных климатических условиях при соблюдении правил монтажа и эксплуатации составляет:
8 лет – для светильников, корпус и/или оптическая часть (рассеиватель) которых изготовлены из полимерных материалов;
10 лет – для остальных светильников.

Адрес завода-изготовителя: 390010, г. Рязань,
ул. Магистральная, д.11-а.
Телефон бесплатной горячей линии: 8-800-333-23-77.
Дата продажи _____
Штамп магазина

Габаритные размеры светильника ATLANT INDUSTRY LED 90

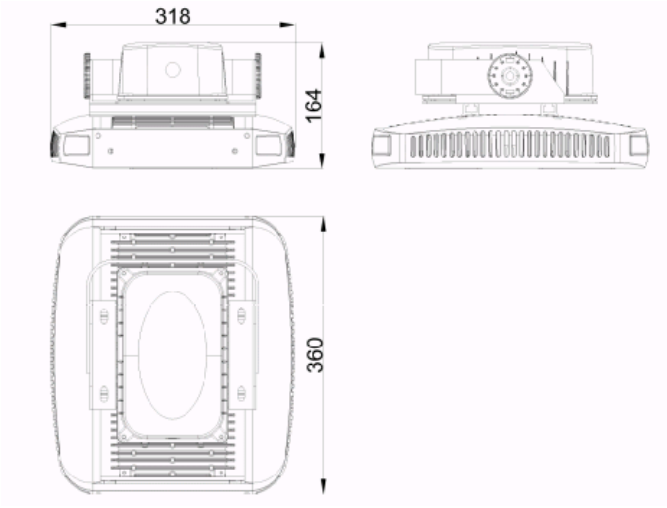

Габаритные размеры светильника ATLANT INDUSTRY LED 140

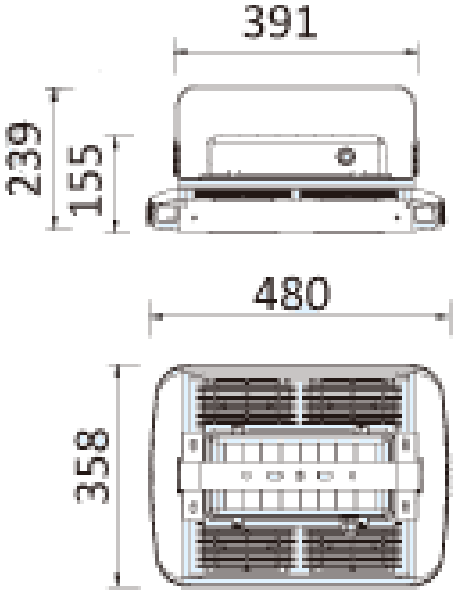

Габаритные размеры светильника ATLANT INDUSTRY LED 210/270

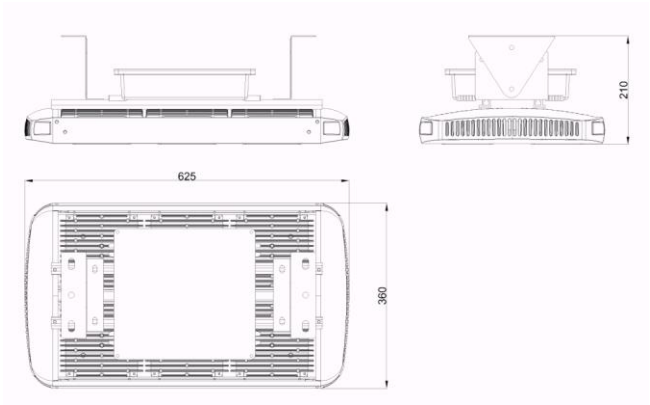

Присоединительные размер лиры светильника ATLANT INDUSTRY LED 270

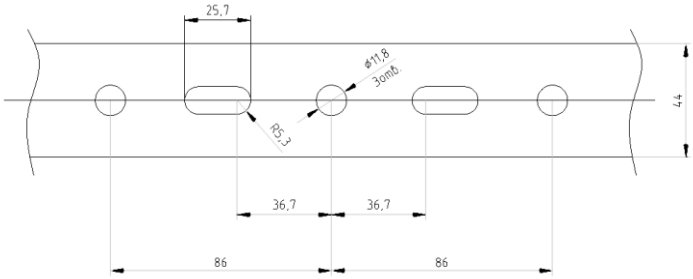

Артикул	Номинальная мощность, Вт	Световая температура, К	Световой поток, люмен	Установочные размеры, мм	Индекс цветопередачи, Ra, не менее	Коэффициент мощности	Гебариты, мм	Масса, кг, не более	Технические условия
ATLANT INDUSTRY LED 90	90	4500	7200		70	0,96	360x318x164	7,6	ТУ 3461-009-44919750-06
ATLANT INDUSTRY LED 140	145		12700	170; 90	70	0,95	358x480x239	8	
ATLANT INDUSTRY LED 210	210		31000		70	0,95	625x360x210	15,3	
ATLANT INDUSTRY LED 270	270		32500		70	0,95	625x360x210	15,3	

08/09/14