ООО «Завод «Световые технологии»

Светильник LED встраиваемый с защитным стеклом

Паспорт

1. Назначение

1.1. Светильник встраиваемый на полупроводниковых источниках света (светодиодах), предназначен для общего освещения административно-общественных и производственных помещений и рассчитан для работы в сети переменного тока 220 В (±5%), 50 Гц (±2%). Качество электроэнергии должно соответствовать ГОСТ 13109-97.
1.2. Для светильников выпускаемых в исполнении УХЛ2* по ГОСТ 15150-69, нижнее рабочее значение температуры окружающего воздуха -20°С.
1.3. Светильник соответствует требованиям безопасности ГОСТ Р МЭК 60598-2-2, ГОСТ Р МЭК 60598-1 и ЭМС по ГОСТ Р 51318.15, ГОСТ Р 51514, ГОСТ Р 51317.3.2, ГОСТ Р 51317.3.3.
1.4. Светильник может быть установлен в нишу из нормально воспламеняемого материала.
1.5. Класс защиты от поражения электрическим током – I.

2. Комплект поставки

Светильник, шт.	1
Упаковка, шт.	1
Паспорт, шт.	1

3. Требования по технике безопасности

Установку и чистку светильника производить только при отключенном питании.

4. Правила эксплуатации и установка

Светильники могут быть установлены в ячеистые и в подшивные потолки.
4.1. Эксплуатация светильника производится в соответствии с “Правилами технической эксплуатации электроустановок потребителей”.
4.2. С распакованного светильника снять рассеиватель, подключить сетевые провода к клеммной колодке в соответствии с указанной полярностью.
4.3. Корпус установить в потолочной нише.
Воздушный зазор над верхней точкой светильника должен быть не менее 30 мм (см. рис.).
4.4. Закрепить рассеиватель на корпусе светильника.
4.5. Загрязненное стекло очищать мягкой ветошью, смоченной в слабом мыльном растворе.

5. Свидетельство о приемке

Светильник соответствует ТУ и признан годным к эксплуатации.
Дата выпуска
Контролер _____
Упаковщик _____
Светильник сертифицирован.

6. Гарантийные обязательства

6.1. Завод – изготовитель обязуется безвозмездно отремонтировать или заменить светильник, вышедший из строя не по вине покупателя в условиях нормальной эксплуатации, в течение гарантийного срока.
6.2. Гарантийный срок – 36 месяцев со дня изготовления светильника.
6.3. Срок службы светильников в нормальных климатических условиях при соблюдении правил монтажа и эксплуатации составляет:
8 лет – для светильников, корпус и/или оптическая часть (рассеиватель) которых изготовлены из полимерных материалов;
10 лет – для остальных светильников.

Адрес завода-изготовителя: 390010, г. Рязань, ул. Магистральная д.11-а.

Габариты светильника

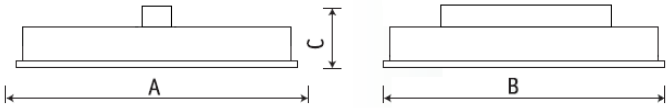

Схема электрических соединений:

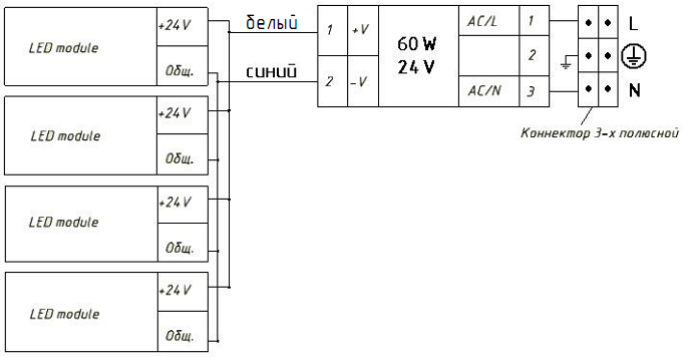

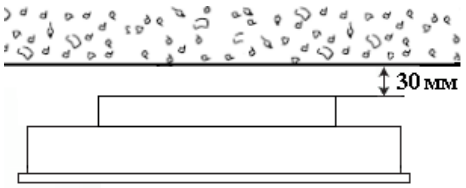

Рис. 1

06.07.11

Артикул	Номинальная мощность, Вт	Цветовая температура, К	Световой поток, люмен	Индекс цветопередачи, Ra	Коэффициент мощности	Габариты, мм, AxBxC	Масса, кг, не более	мм	Климатическое исполнение и категория размещения	Степень защиты от воздействия окружающей среды IP	Тип стекла	Технические условия
OPL/R LED	60	4700 - 5300	3200	80	0,9	595x595x124	5,0	575x575	УХЛ4	20	Опаловое листовое оргстекло в рамке	ТУ 3461-002-44919750-07
PRS/R LED			4000								Призматическое листовое оргстекло в рамке	
OPM/R LED	60		3200		0,9	595x595x124	5,0	575x575	УХЛ4	20	Полимерный рассеиватель «микроопал»	
PRM/R LED			4000								Полимерный рассеиватель «микропризма»	
OWP/R LED	60		3200		0,9	595x595x95	6,8	-	УХЛ2*	54	Опаловое листовое оргстекло в рамке	