ООО «Завод «Световые технологии»»
Светильник NBU 80 LED.
Паспорт

1. Назначение

1.1. Светильник NBU 80 LED со светодиодами предназначен для функционально-декоративного освещения и рассчитан для работы в сетях переменного тока 220В, 50 Гц.
1.2. Светильник соответствует требованиям безопасности ГОСТ Р МЭК 60598-2-3 и ЭМС ГОСТ Р 51318-99.
1.3. Светильник предназначен для установки на стену.
1.4. Светильник выпускается в исполнении УХЛ1 по ГОСТ 15150-69.
1.5. Светильник соответствует степени защиты IP65 по ГОСТ 14254-96.

2.Технические характеристики

2.1. Номинальная мощность, Вт	6 x 1
2.2. Частота тока, Гц	50
2.3. Номинальное напряжение, В	220
2.5.Габаритные размеры, мм	
Длина	220
Ширина	102
Высота	189
2.6. Масса светильника, кг	≤2,7
2.7. Класс защиты от поражения электрическим током	I
2.8. Коэффициент мощности	≥0,6

3. Комплект поставки

Светильник, шт.	1
Упаковка, шт.	1
Паспорт, шт.	1

4. Требования по технике безопасности

Установку, чистку светильника и замену компонент (ламп) производить только при отключенном питании. Загрязненное стекло очищать мягкой ветошью, смоченной в слабом мыльном растворе.

5. Правила эксплуатации и установка

5.1. Эксплуатация светильника производится в соответствии с “Правилами технической эксплуатации электроустановок потребителями”.
5.2. Снять монтажное основание светильника, отвинтив 2 винта (рис. 4. поз.1.).
5.3. Ввести сетевые провода через уплотнительную резинку. Закрепить основание на монтажной поверхности с помощью шурупов. Установочные размеры основания показаны на Рис.3.
5.4 Подключить сетевые провода к клеммной колодке.
5.5. Подключить светильник к клеммной колодке и установить его на основание, зафиксировав с помощью двух винтов.

5. Свидетельство о приемке

Светильник соответствует ТУ 3461-009-44919750-06 и признан годным к эксплуатации.
Дата выпуска
Контролер _____
Упаковщик _____
Светильник сертифицирован.

6. Гарантийные обязательства

6.1. Завод – изготовитель обязуется безвозмездно отремонтировать или заменить светильник, вышедший из строя не по вине покупателя в условиях нормальной эксплуатации, в течение гарантийного срока.
6.2. Гарантийный срок – 36 месяцев со дня изготовления светильника.
6.3. Срок службы светильников в нормальных климатических условиях при соблюдении правил монтажа и эксплуатации составляет:
8 лет – для светильников, корпус и/или оптическая часть (рассеиватель) которых изготовлены из полимерных материалов;
10 лет – для остальных светильников.

Адрес завода-изготовителя: 390010, г. Рязань,
ул. Магистральная д.11-а.
Телефон бесплатной горячей линии: 8-800-333-23-77.

Рис. 1

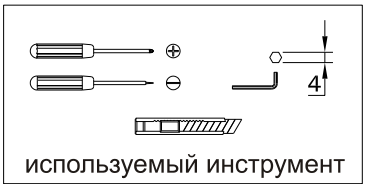

Рис. 2.

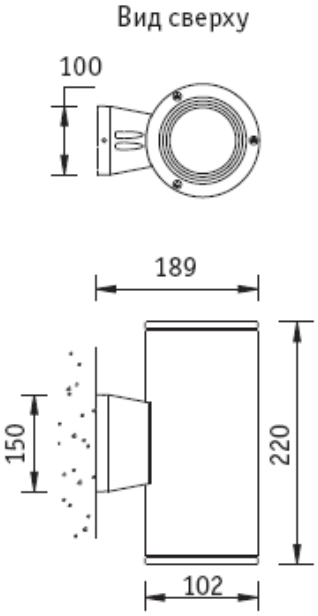

Рис. 3

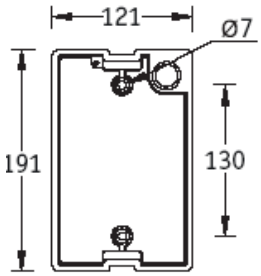
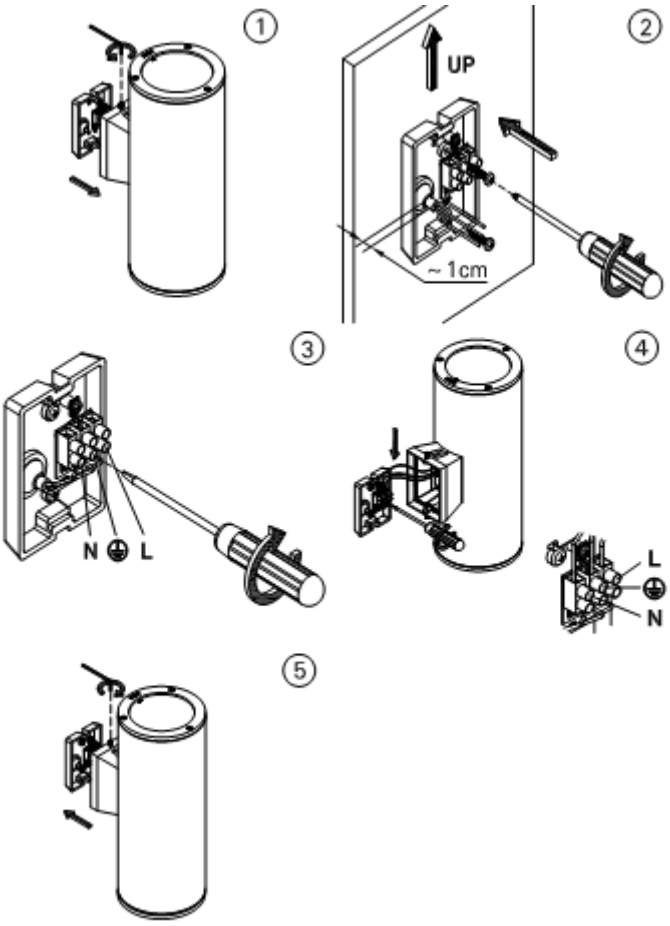
Рис. 4.