ПАСПОРТ
БЛОК АВАРИЙНОГО ПИТАНИЯ
STABILAR BS-80-1 и STABILAR BS-80-3

Изготовитель – ООО «Белый свет 2000» (Москва) ТУ-3461-022-54762960-04

Конверсионные модули серии Stabilar полностью соответствуют ГОСТ Р МЭК 924-98 и предназначены для встраивания в светильники с люминесцентными лампами серии Т5 (см. Таблицу) с целью включения одной лампы светильника в аварийный режим (постоянный или непостоянный).

Изготовитель не гарантирует правильную работу модулей при использовании ЛЛ со встроенным стартером!

ОБЩИЕ ТЕХНИЧЕСКИЕ ХАРАКТЕРИСТИКИ:

- Напряжение питания сети переменного тока – 220В±10%, 50Гц.
- Максимальный ток потребления – 80мА
- Класс защиты от поражения электрическим током – I
- Диапазон рабочих температур – от +1°до +50°С, кратковременно до + 70°С
- 1 час в аварийном режиме аккумуляторная батарея NiCd емкостью 1,5 Ачас (зарядный ток 90мА) маркировка 6KR23/43-1,5/L, габаритные размеры Ø25мм длина 260мм.
- 3 часа в аварийном режиме аккумуляторная батарея NiCd емкостью 4,5 Ачас (зарядный ток 210мА) маркировка 6KR33/62-4,5/L, габаритные размеры Ø36мм длина 365мм.
- Сечение проводов питания и заземления должно быть в пределах 0,5-1,0 мм^2

Тип лампы		Вт	Световой выход, в аварийном режиме %
Т5НО		24	12
		39	12
		49	6
		54	5
		80	4

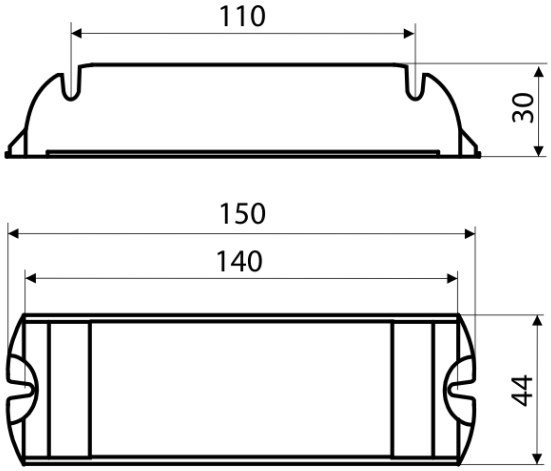

РЕЖИМЫ РАБОТЫ:

1. При нормальном напряжении питания на входе, модуль постоянно подзаряжает аккумуляторную батарею. При нарушении питания или при падении напряжения ниже допустимого уровня, модуль автоматически переходит в аварийный режим. Заряд прекращается, и на лампу подается напряжение для работы в аварийном режиме. При полном разряде батареи лампа выключается.
2. В непостоянном режиме лампа подключается непосредственно к модулю и запускается только при пропадании напряжения на входе (L,N) модуля.
3. В постоянном режиме модуль включается совместно с ПРА. Этот режим позволяет коммутировать лампу любым внешним выключателем. Независимо от состояния выключателя, при пропадании напряжения питания на модуле, аварийная лампа зажигается (продолжает гореть). При таком включении на светильник должно быть подано 2 фазы (L,Lком), одна из которых является некоммутируемой, а другая может идти через выключатель (Lком). Схема включения выбирается самим потребителем только из представленных здесь вариантов. Для схем с двумя лампами, лампа, включаемая в аварийном режиме, обозначена буквой “ А”.
4. Питание самого модуля осуществляется только от некоммутируемой сети (т.е. между фидером и модулем не должно быть никаких выключателей кроме автоматов защиты, АВР).
5. Перед монтажом модуля внутри светильника **необходимо убедиться в том, что данный модуль будет эксплуатироваться в правильном тепловом режиме**. Превышение температуры внутри светильника более +50°С приведет к снижению ёмкости аккумулятора и, как следствие, к уменьшению длительности аварийного режима.

МОНТАЖ МОДУЛЯ:

ВНИМАНИЕ! Монтаж может проводиться только аттестованным техническим персоналом.

1. При монтаже модуля необходимо соблюдать следующие требования:
   - модуль и батарею надо максимально удалить от сильно нагреваемых элементов светильника (ЭмПРА).
   - длина соединительных проводов не должна превышать 0,5 метра.
   - длина проводов, соединяющих батарею с модулем не должна превышать 0,5 метра.
   - допускается выносить модуль за пределы светильника **. При этом модуль должен быть установлен на жесткой поверхности вблизи светильника.
2. Светодиодный индикатор устанавливается в отверстие ∅ 7,5 мм.
3. Рекомендуется заменить трех клеммную колодку светильника на четырех клеммную колодку или установить дополнительную.
4. При включенном напряжении питания, светодиодный индикатор должен гореть, это означает, что батарея находится в постоянной подзарядке.
5. Светильник оборудованный БАП должен отличаться от светильников рабочего освещения специально нанесенной буквой «А» (поставляется в комплекте).

** - *Это часто единственное решение для малогабаритных светильников (down-light) и возможное решение проблемы теплового режима.*

БЕЗОПАСНОСТЬ РАБОТ

- Не допускается проводить монтаж модуля при поданном напряжении питания.
- При монтаже необходимо отсоединить батарею от модуля.
- Даже при отключенном напряжении питания на лампу, при заряженной батареи, подается напряжение более 1кВ. Неработающая лампа аварийного освещения не говорит о том, что высокое напряжение не подается!

ПРОВЕРКА ДЛИТЕЛЬНОСТИ АВАРИЙНОГО РЕЖИМА:

- Модуль в составе светильника должен проходить проверку в среднем два раза в год. Перед этой проверкой аккумуляторная батарея должна непрерывно заряжаться не менее 24 часов;
- После этого отключается питание модуля и светильника;
- Лампа предназначенная работать в аварийном режиме должна включиться и работать после отключения сетевого питания указанное выше время. Меньшая длительность работы говорит о неисправности и необходимости гарантийного или сервисного обслуживания. После 2-х лет эксплуатации допускается снижение длительности работы в аварийном режиме;
- если светильник не эксплуатировался в течение года, то вышеуказанную процедуру проверки следует повторить 3 раза. При этом перерывы в питании между зарядами должны составлять 4 часа. Если при 3-ем отключении питания светильника длительность работы в аварийном режиме будет меньше установленной, то это говорит о неисправности.

ТЕКУЩЕЕ ОБСЛУЖИВАНИЕ И ПРОФИЛАКТИКА.

Аккумуляторные батареи рассчитаны на срок непрерывной эксплуатации в течение 4-х лет. Они должны быть заменены на аналогичные, если модуль не проходит проверку на длительность работы (см. выше). Батареи могут эксплуатироваться и более 4-х лет, если они обеспечивают нормативную длительность аварийного режима.

ГАРАНТИИ ИЗГОТОВИТЕЛЯ:

Гарантийный срок обслуживания 2 года со дня продажи, но не более 30 месяцев со дня изготовления.

Изготовитель гарантирует в течение указанного срока устранение неисправностей, возникших без вины потребителя в течение 30 дней с момента заявления об этом потребителя. Потребитель не должен производить демонтаж вышедших из строя модулей без получения одобрения изготовителя на такую операцию.

ВНИМАНИЕ:

1. *При нарушении настоящей инструкции по монтажу и эксплуатации потребителем или уполномоченным им монтажником, а также при наличии явных признаков недопустимых воздействий на модуль (вмятины от удара, следы залива водой и т.п.) гарантия не распространяется*
2. *Изготовитель оставляет за собой право проинспектировать схему включения и размещение модуля внутри светильника непосредственно на месте у потребителя, если у изготовителя имеются основания считать, что выход из строя модуля был обусловлен нарушением правил монтажа и эксплуатации (например, чрезмерно высокой температурой внутри светильника).*

Комплект поставки (в индивидуальной картонной коробке):

- Блок в сборе: перемычки и светодиодный индикатор установлены;
- Аккумуляторная батарея;
- Кабельные стяжки;
- Паспорт;
- Схемы типовых подключений;
- Знак НПУ-0303: Указатель «А».

Адрес изготовителя: 125080, Москва, Факультетский пер., д. 12, ООО «Белый свет 2000» Тел: (495) 785-17-67 www.belysvet.ru