«Talleres Radioelectricos Querol SL»
(TRQ SL)
Светильник ANTARES для аварийного освещения
Паспорт

1. Назначение

1.1. Светильник серии ANTARES предназначен для аварийного освещения административно-общественных помещений и производственных зданий. Светильники рассчитаны для работы в сети переменного тока с номинальным напряжением 220 В (±5%), 50 Гц (±2%). Качество электроэнергии должно соответствовать ГОСТ 13109-97.
1.2. Светильник соответствует требованиям безопасности ГОСТ Р МЭК 60598-2-22 ГОСТ Р МЭК 60598-1 и
ЭМС по ГОСТ Р 51318.
1.3. Светильник выпускается в исполнении УХЛ4 по ГОСТ 15150-69.
1.4. Светильник может быть установлен на опорную поверхность из нормально воспламеняемого материала.
1.5. Класс защиты от поражения электрическим током – II.

2. Комплект поставки

Светильник (с лампами), шт.	1
Упаковка, шт.	1
Паспорт, шт.	1

3. Требования по технике безопасности

Установку, чистку светильника и замену компонент (ламп) производить только при отключенном питании.

4. Правила эксплуатации и установка

4.1. Эксплуатация светильника производится в соответствии с “Правилами технической эксплуатации электроустановок потребителей”.
4.2. Распаковать светильник. Снять рассеиватель при помощи отвертки, которую следует вставить в небольшие пазы, расположенные с двух сторон от рассеивателя и поднять ее вверх (см. рис. 1).
4.3. Ввести сетевые провода рабочей и/или аварийной сети питания через сальник в корпусе.
4.4. Установить корпус светильника на опорную поверхность или встроить в стену (полностью или частично) при помощи клипс ST 21 (в комплект поставки не входят) (рис. 2а, 2б).
4.5. Подключить сетевые провода к клеммной колодке в соответствии с приведенной схемой.
4.6. Вставить лампу (лампы).
4.7. Закрепить рассеиватель на корпусе светильника.
4.8. Загрязненный рассеиватель очищать мягкой ветошью, смоченной в слабом мыльном растворе.
4.9. Перед эксплуатацией светильника необходимо провести 3-4 цикла «перезарядки» аккумулятора для установления установочной емкости аккумулятора. Длительность зарядки 24 часа при нормируемой окружающей температуре и напряжения питания от 0,9 до 1,06 нормируемого значения.
4.10. При снижении продолжительности работы светильника необходимо произвести замену аккумулятора.
ВАЖНО: При замене лампы, убедитесь, что светильник отключен от питания, а также от клеммы аккумулятора, иначе это может привести к повреждению электронных компонентов.

5. Контроль и управление аварийным освещением и порядок проведения режима контроля

5.1.Контроль и управление аварийным освещением осуществляется с помощью дистанционного устройства «TELEMANDO TM», которое поставляется отдельно и управляет группой светильников (до 35 светильников).
5.2. При нажатии кнопки в положении "OFF", происходит отключение светильника в аварийном режиме питания.
5.3. При нажатии кнопки в положении «ON», происходит имитация включения аварийного режима.

6. Свидетельство о приемке

Светильник соответствует ТУ и признан годным к эксплуатации.
Дата выпуска
Контролер _____
Упаковщик _____
Светильник сертифицирован.

7. Гарантийные обязательства

6.1. Завод – изготовитель обязуется безвозмездно отремонтировать или заменить светильник, вышедший из строя не по вине покупателя в условиях нормальной эксплуатации, в течение гарантийного срока.
6.2. Гарантийный срок – 36 месяцев со дня изготовления светильника.
6.3. Срок службы светильников в нормальных климатических условиях при соблюдении правил монтажа и эксплуатации составляет:
8 лет – для светильников, корпус и/или оптическая часть (рассеиватель) которых изготовлены из полимерных материалов;
10 лет – для остальных светильников.
Завод-изготовитель:
Adva Pio XII-38 12500 Vinaros, Spain. TRQ SL (произведено для ООО «ТК «Световые Технологии»)

Гарантийные обязательства принимаются по адресу:
127273, г. Москва, ул. Отрадная, д. 2-Б. ООО «ТК «Световые Технологии»
Дата продажи _____
Штамп магазина

Габариты светильника:

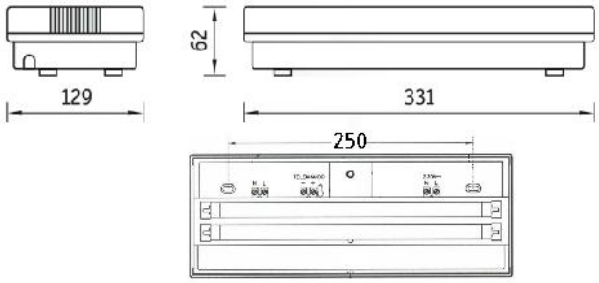

Электрическая схема подключения светильников

Рис. I - Схема подключения светильников комбинированного и постоянного типа работы.

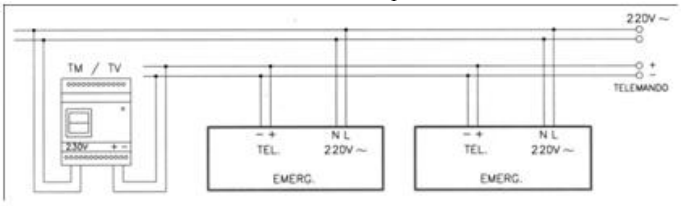

Рис. II - Схема подключения светильников непостоянного действия.

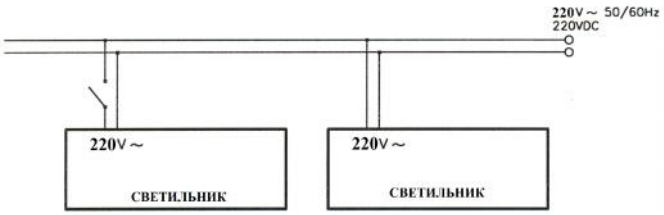

Рис. III - Схема подключения светильников для централизованных систем питания.

Монтаж светильника:

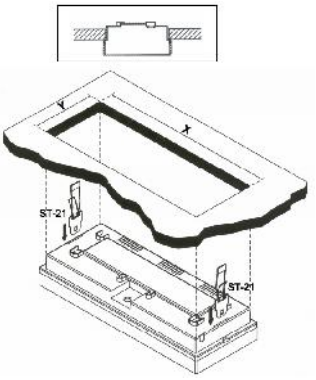

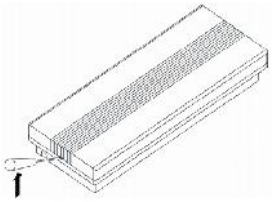

Рис. 1

Рис. 2а.
Частичная установка в потолок.

X = 320 мм;
Y = 118 мм.

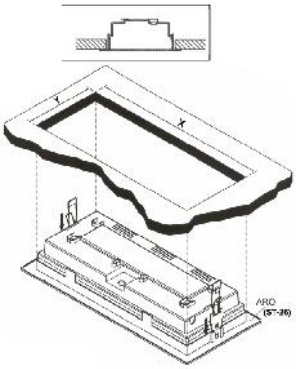

Рис. 2б.
Полная установка в потолок.

X = 346 мм;
Y = 138 мм.

Артикул	Тип лампы и цоколь аварийного режима/ рабочего режима/ индикатора	Мощность источника света, Вт	Схема электрических соединений	Установочные размеры, мм	Масса, кг, не более	Длительность работы лампы в аварийном режиме (час.)	Световой поток лампы аварийного режима (лм)	Степень защиты от воздействия окружающей среды, IP	Режим работы	Технические условия
ANTARES AN-190	ЛЛ G5/-/LED	8	II	250	0,9	1	153	42	Непостоянного горения	ТУ 3461-007-44919750-07
ANTARES AN-193	ЛЛ G5/-/LED	8			1,1	3	141	42	Непостоянного горения	
ANTARES AN-300	ЛЛ G5/-/LED	8			1,0	1	260	42	Непостоянного горения	
ANTARES AN-400	ЛЛ 2G7/-/LED	11			1,0	1	352	42	Непостоянного горения	
ANTARES AN-500	ЛЛ 2G7/-/LED	11			1,0	1	481	42	Непостоянного горения	
ANTARES ANC-190	ЛЛ G5/ ЛЛ G5/LED	8	I		1,0	1	136	42	Комбинированный. Непостоянного горения	
ANTARES ANC-193	ЛЛ G5/ ЛЛ G5/LED	8			1,2	3	110	42	Комбинированный. Непостоянного горения	
ANTARES ANC-250	ЛЛ G5/ ЛЛ G5/LED	8			1,1	1	246	42	Комбинированный. Непостоянного горения	
ANTARES AN-200 LED	LED G5/ LED G5/LED	3,6			1,0	1	218	42	Постоянного горения	
ANTARES AN-203 LED	LED G5/ LED G5/LED	3,6			1,0	3	187	42	Постоянного горения	
ANTARES ANM-200	ЛЛ G5/ ЛЛ G5/LED	8			0,8	1	160	42	Постоянного горения	
ANTARES ANM-203	ЛЛ G5/ ЛЛ G5/LED	8			0,8	3	150	42	Постоянного горения	
ANTARES ANM-210	ЛЛ 2G7/ ЛЛ 2G7/LED	11			0,8	1	170	42	Постоянного горения	
ANTARES SIGN	ЛЛ G5/ ЛЛ G5/LED	8	III		0,9	-	400	42	Светильник централизованный (без встроенных АКБ) с возможностью работы от сети AC/DC	