RUS

ООО «Завод «Световые технологии»

Светильник AQUA 18 LED

ПАСПОРТ

1. Назначение

1.1. Светильник AQUA LED на полупроводниковых источниках света (светодиодах), предназначен для функционально-декоративного освещения и рассчитан для работы под водой на глубине до 2 м от постоянного напряжения 24 В.

1.2. Светильник соответствует требованиям безопасности ГОСТ Р МЭК 60598-2-1 и ЭМС ГОСТ Р 51318-99.

1.3. Светильник крепится на опорные поверхности водоемов с помощью кронштейнов (поставляется в комплекте).

1.4. Светильник соответствует требованиям безопасности ГОСТ Р МЭК 598-2-1-97, ЭМС ГОСТ Р 51318-99 и ГОСТ 51514-99.

2. Технические характеристики

2.1. Номинальная мощность, Вт	18
2.2. Номинальное напряжение, В	24
2.3. Цветовая температура, К	
Cold white	6000
2.4. Световой поток, Лм	620
2.5. Индекс цветопередачи	80
2.6. Габаритные размеры подробнее на схеме)	
длина	177
ширина	177
высота	265
2.7. Масса светильника, кг	2,0
2.8. Класс защиты от поражения электрическим током	III
2.9. Коэффициент мощности	≥0,6
2.10. Степень зашиты от воздействия окружающей среды	IP68

3. Комплект поставки

Светильник, шт.	1
Упаковка, шт.	1
Паспорт, шт.	1

4. Требования по технике безопасности

Установку, чистку светильника производить только при отключенном питании. Загрязненное стекло очищать мягкой ветошью, смоченной в слабом мыльном растворе.

5. Правила эксплуатации и установка

5.1. Эксплуатация светильника производится в соответствии с “Правилами технической эксплуатации электроустановок потребителями”.

5.2. Закрепить светильник на опорной поверхности водоема с помощью кронштейна и крепежных элементов.

5.3. С помощью герметичного соединителя подключить светильник к источнику питания, соблюдая полярность.

5.4. Габариты светильника и установочные размеры приведены на рис.1.

5.5. Включать только погрузив в воду

6. Свидетельство о приемке

Светильник соответствует ТУ и признан годным к эксплуатации.

Дата выпуска

Контролер _____

Упаковщик _____

Светильник сертифицирован.

7. Гарантийные обязательства

7.1.Завод – изготовитель обязуется безвозмездно отремонтировать или заменить светильник, вышедший из строя не по вине покупателя в условиях нормальной эксплуатации, в течение гарантийного срока.

7.2. Гарантийный срок – 36 месяцев со дня изготовления светильника.

7.3. Срок службы светильников в нормальных климатических условиях при соблюдении правил монтажа и эксплуатации составляет:

- 8 лет – для светильников, корпус и/или оптическая часть (рассеиватель) которых изготовлены из полимерных материалов;
- 10 лет – для остальных светильников.

7.4. Выход из строя люминесцентных ламп браком не является.

Адрес завода-изготовителя: 390010, г. Рязань, ул. Магистральная д.11-а.

04/04/14

Дата продажи_____

Штамп магазина
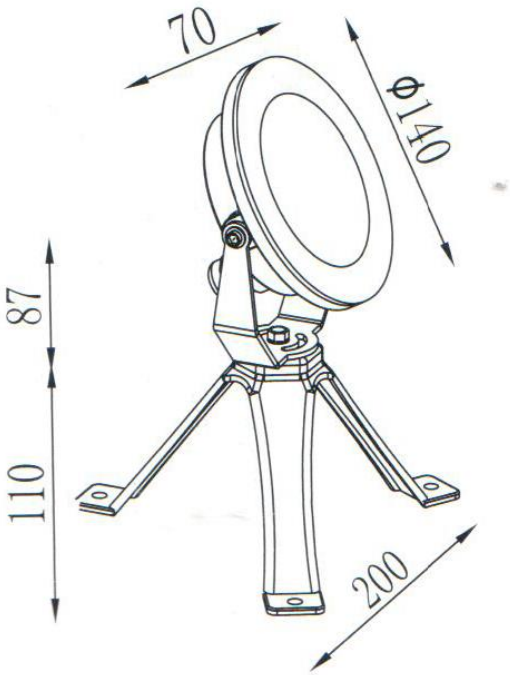
Рис.1. Габаритные и установочные размеры: